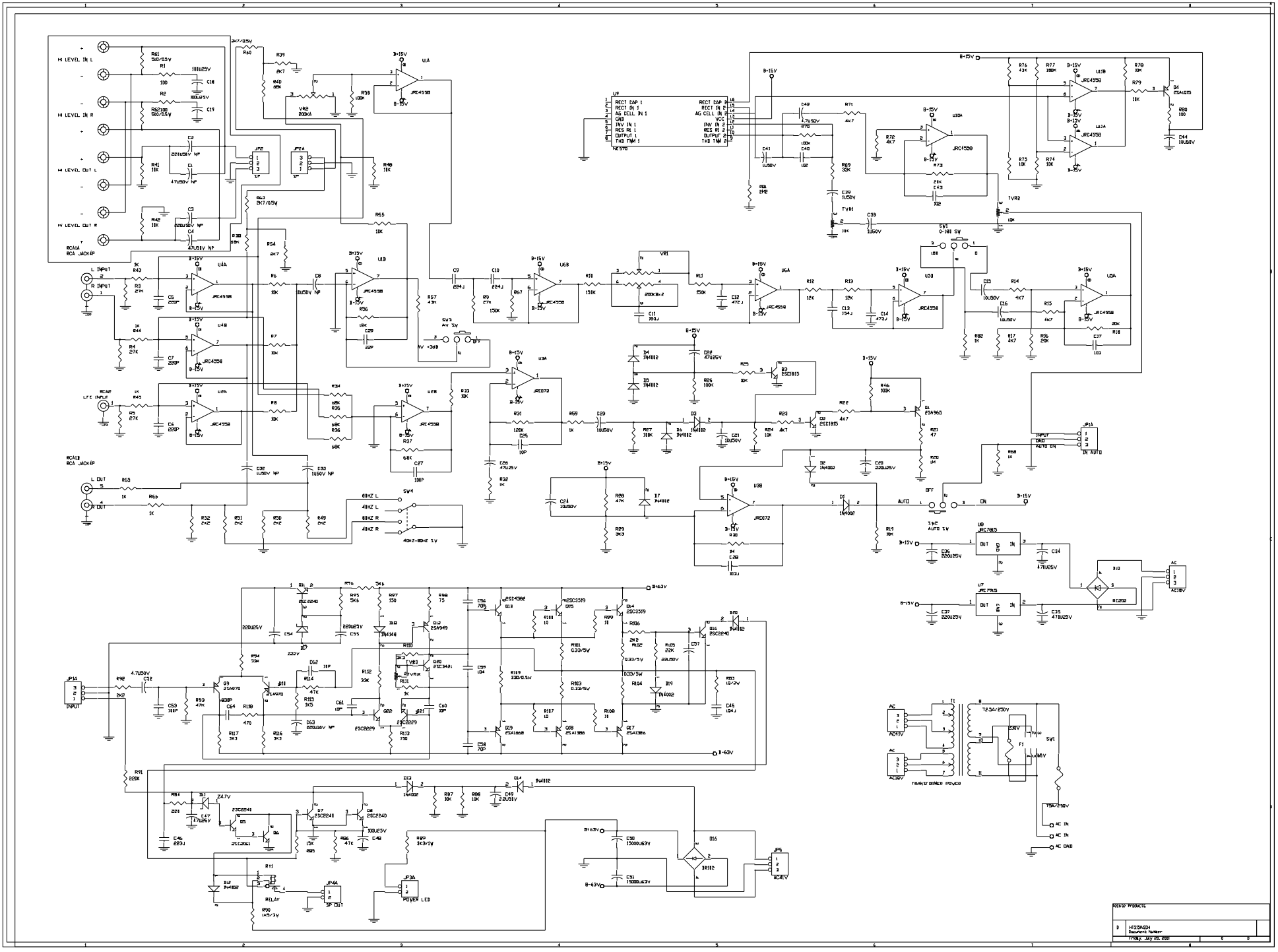
HI LEVEL IN L
HI LEVEL IN R
HI LEVEL OUT L
HI LEVEL OUT R
RCA1A
RCA JACK4P
L INPUT
R INPUT
LFE INPUT
RCA2
RCA1B
RCA JACK4P
L OUT
R OUT
JP2
JP2A
VR2
200KA
U1A
JRC4558
U4A
U4B
U4C
U4D
U1B
U6B
U6A
U3B
U3A
U2A
U2B
U3A
U3B
U1D
U1C
U1B
U1A
U9
RECT CAP 1
RECT IN 1
AG CELL IN 1
GND
INV IN 1
RES R1 1
OUTPUT 1
THD TRM 1
NE570
RECT CAP 2
RECT IN 2
AG CELL IN 2
VCC
INV IN 2
RES R1 2
OUTPUT 2
THD TRM 2
VR1
TVR1
TVR2
SW1
0-180 SW
SW3
AV 5V
SW4
40HZ-80HZ SW
JP1A
INPUT
GND
AUTO ON
IN AUTO
SW2
AUTO SW
AUTO
OFF
ON
U8
JRC7815
U7
JRC7915
BR2
RC202
AC
AC18V
JP1A
INPUT
Q9
2SA970
Q10
2SA970
Q11
2SC2240
Q12
2SA949
Q13
2SC3421
Q14
2SC3519
Q15
2SC3519
Q16
2SC2240
Q17
2SA1386
Q18
2SA1386
Q19
2SA1668
Q20
2SC2229
Q21
2SC2229
Q22
2SC2229
Q23
2SC2240
Q24
2SC2240
Q25
2SC2240
Q26
2SC2061
Q27
2SC2240
Q28
2SC2240
Q29
2SC2240
Q30
2SC2240
Q31
2SC2240
Q32
2SC2240
Q33
2SC2240
Q34
2SC2240
Q35
2SC2240
Q36
2SC2240
Q37
2SC2240
Q38
2SC2240
Q39
2SC2240
Q40
2SC2240
Q41
2SC2240
Q42
2SC2240
Q43
2SC2240
Q44
2SC2240
Q45
2SC2240
Q46
2SC2240