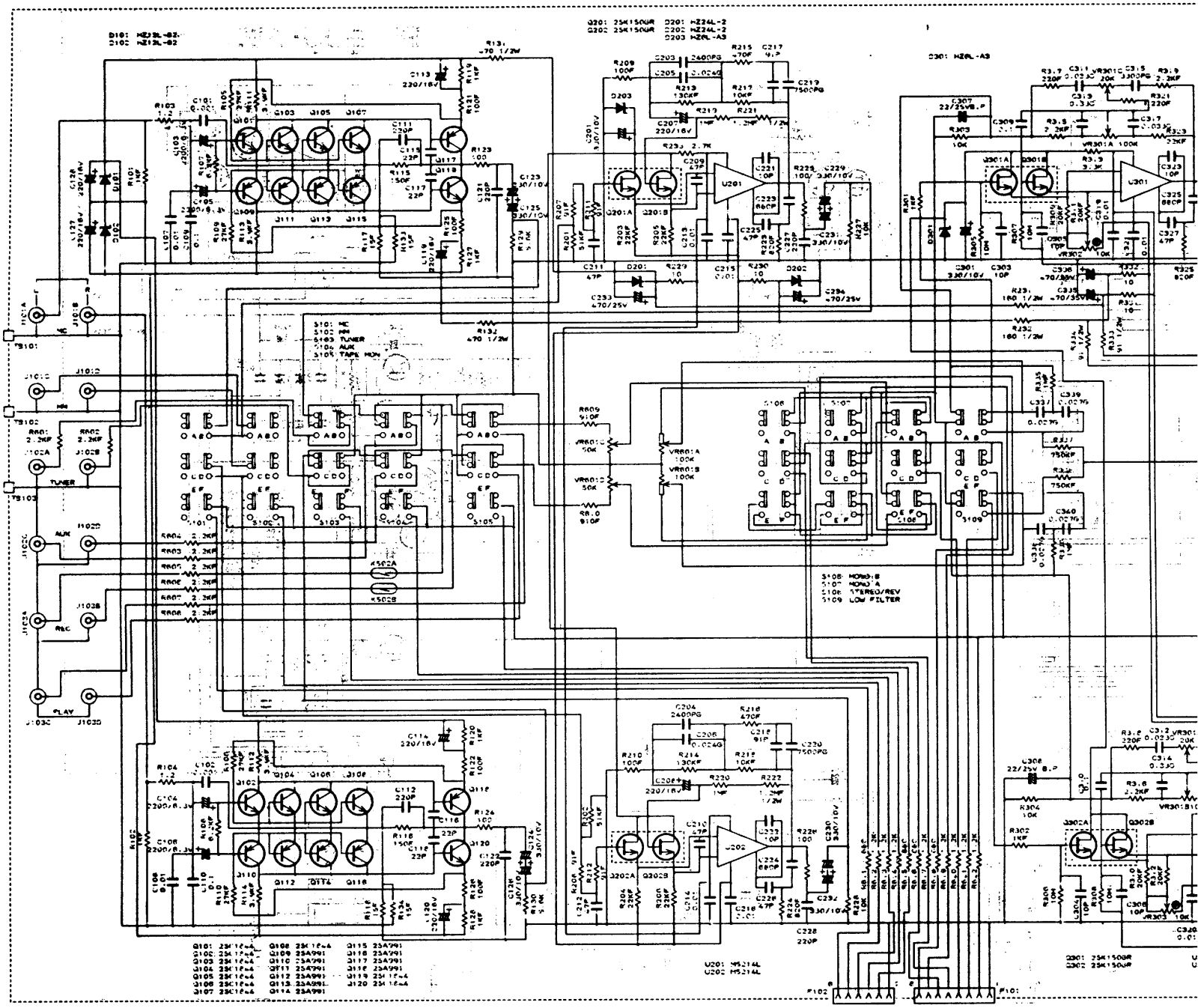
1 2 3 4 5 6 7 8 9 10
D101: HZ13L-B2
D102: HZ13L-B2
Q201: 2SK150GR
Q202: 2SK150GR
D201: HZ24L-2
D202: HZ24L-2
D203: HZ6L-A3
D301: HZ6L-A3
S101: MC
S102: MM
S103: TUNER
S104: AUX
S105: TAPE MON
S106: MONO:B
S107: MONO:A
S108: STEREO/REV
S109: LOW FILTER
TUNER
AUX
REC
PLAY
U201: M5214L
U202: M5214L
Q101: 2SC1644
Q102: 2SC1644
Q103: 2SC1644
Q104: 2SC1644
Q105: 2SC1644
Q106: 2SC1644
Q107: 2SC1644
Q108: 2SC1644
Q109: 2SA991
Q110: 2SA991
Q111: 2SA991
Q112: 2SA991
Q113: 2SA991
Q114: 2SA991
Q115: 2SA991
Q116: 2SA991
Q117: 2SA991
Q118: 2SA991
Q119: 2SC1644
Q120: 2SC1644
Q301: 2SK150GR
Q302: 2SK150GR

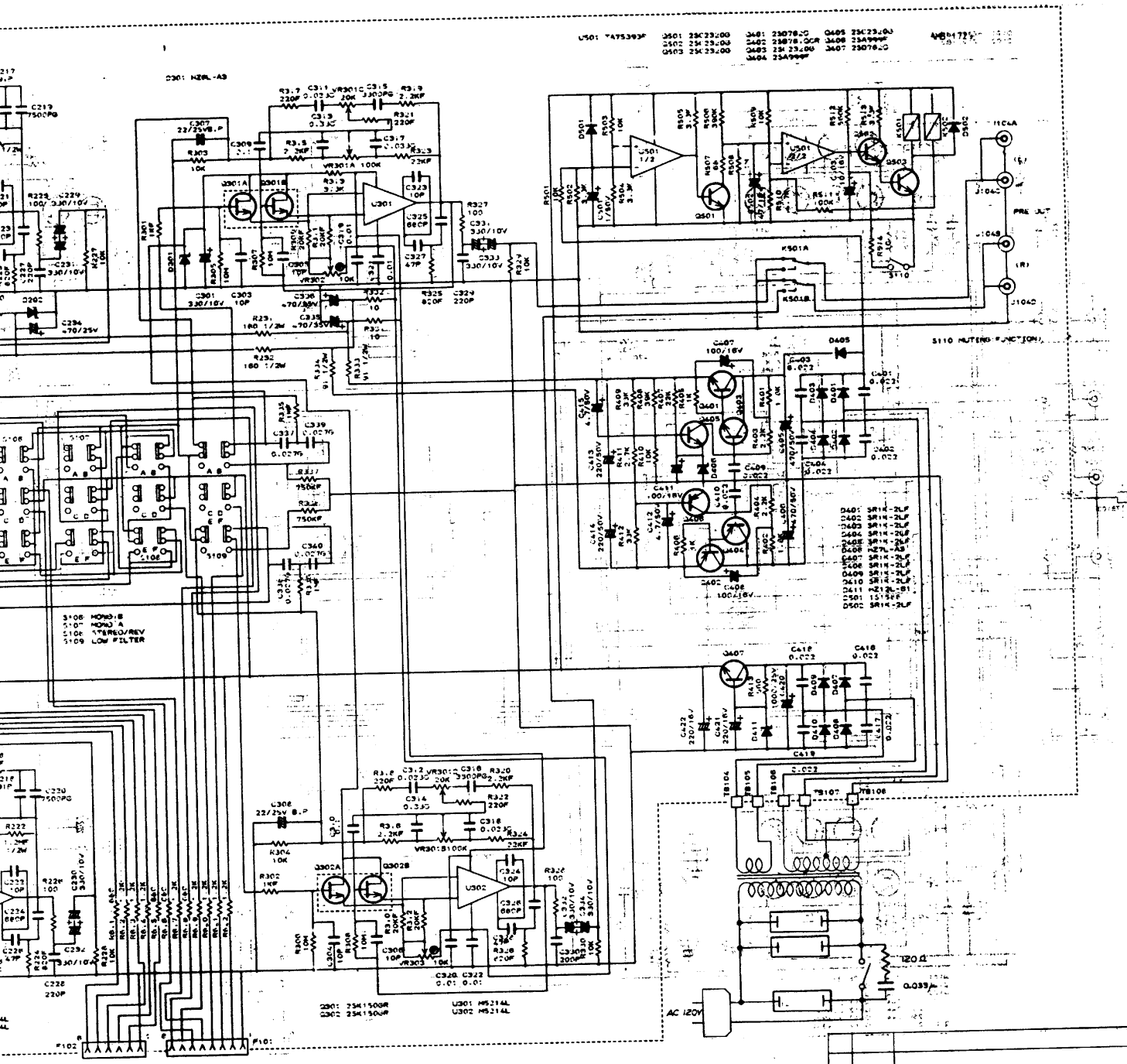

REV	DATE	
D	11	CHANGE MODE LED'S
C	9-7-81	CHANGE R609, R610 TO 910Ω
B	11	ADD PHONO FET CIRCUIT
A	8-3-81	ALTER RELAY CIRCUITS

SUMO ELECTRIC CO. LTD.

[redacted]

ELECTRA PREAMPLIFIER

DATE	DRAWN	APPR	MODEL NO	600